HYUNDAI

Nuova
Santa Fe

Nuova Santa Fe.
Niente da aggiungere.

C’è un’auto diversa per ogni famiglia.
E tutte rispondono a un solo nome:
la nuova Santa Fe.

Per ogni stile di vita

La nuova Santa Fe è pensata e costruita per rispondere a tutte le esigenze delle famiglie moderne e rendere tutto più facile. In città e fuori città. Nella quotidianità e nei giorni speciali. Per rendere ogni momento indimenticabile.

Per ogni momento indimenticabile

Sappiamo che non c'è niente di più importante che condividere le migliori esperienze con la propria famiglia e i propri amici. Ecco perché la nuova Santa Fe ti offre tutto il comfort e la libertà che ti servono per goderti questi momenti preziosi, insieme alle persone a cui tieni di più. Ovunque e sempre.

Santa Fe
HYUNDAI

Un SUV tutto da vivere

Le auto per la famiglia non devono essere per forza monotone.
Il frontale caratterizzato dalla ampia griglia cromata “Cascading Grille”
e i cerchi in lega da 19” concorrono a rendere unico il design
della nuova Santa Fe, sottolineando il suo aspetto possente e dinamico.
I gruppi ottici completamente a LED contribuiscono ad elevare il carattere
high-tech della vettura.

Design degli esterni

Elegante e inconfondibile, la nuova Hyundai Santa Fe unisce qualità superiore, comfort e spaziosità, in un design audace dal forte impatto.

Cascading Grille / Luci diurne a LED / Fari anteriori a LED / Fendinebbia anteriori a LED

Barre portatutto longitudinali / Modanature laterali

Luci posteriori a LED / Fendinebbia posteriori a LED

Tutto lo spazio che serve alla tua vita

Interni spaziosi e grande abitabilità offrono più spazio per le gambe e più capienza nel bagagliaio. Per togliere ogni stress e garantire tutto il comfort di cui hai bisogno per vivere i migliori momenti con la tua famiglia.

L'immagine potrebbe non essere conforme alle specifiche del mercato italiano.

L'immagine potrebbe non essere conforme alle specifiche del mercato italiano.

7 sedili | 3ª fila ripiegata | 3ª fila ripiegata e 2ª ripiegata al 40% | 3ª fila ripiegata e 2ª ripiegata al 60% | 2ª e 3ª fila ripiegate

Non conta quanti siete in famiglia, se stai partendo per un picnic, per giocare a golf o per il campeggio; la Santa Fe con i suoi 7 posti ti offre una flessibilità totale e la possibilità di configurare i sedili posteriori in tanti modi diversi. Almeno quanti sono i tuoi bisogni.

Con la terza fila di sedili abbattuti avrai a disposizione 547 litri di volume di carico, e se hai bisogno di ancora più spazio puoi abbattere anche la seconda fila e raggiungere ben 1.625 litri. Per far spazio a tutto ciò che ti serve per vivere i tuoi momenti migliori.

Sedili abbattibili

Abbatti la 2ª fila di sedili in tutta comodità, premendo solo un pulsante.

Maniglia di accesso

Sali a bordo più facilmente grazie alla maniglia di accesso ai sedili posteriori, posta all'interno della vettura.

Tecnologia al tuo servizio. Goditi il viaggio.

Quando sei in viaggio, Santa Fe ti dà il massimo della funzionalità per goderti pienamente i momenti trascorsi in compagnia delle persone che ami.
L'Head-Up display mette a disposizione le informazioni direttamente sul lunotto anteriore, il caricatore wireless ti permette di caricare facilmente il tuo smartphone e grazie ai sedili anteriori con funzioni memoria ritroverai la tua posizione di guida ogni volta che sali in macchina.

Head-Up Display

Caricatore wireless per smartphone

Sedili anteriori con funzioni memoria

L'immagine potrebbe non essere conforme alle specifiche del mercato italiano.

Protezione per te e per chi ami

Santa Fe ti garantisce le migliori performance in ogni occasione, offrendo una sicurezza senza compromessi.

Advanced High Strength Steel (AHSS)

Grazie all'uso massiccio di acciaio ad alta resistenza (AHSS), la resistenza e la rigidità del telaio sono aumentate rispettivamente del 15% e del 17% garantendo una guida al tempo stesso stabile e sicura.

6-airbag System

Il sistema di 6 airbag (frontali, laterali e a tendina) offre una protezione totale in caso di collisione.
Gli airbag frontali intelligenti si assicurano della presenza di un occupante sul sedile del passeggero prima di aprirsi e impiegano una pressione di gonfiaggio maggiore o minore a seconda della forza d'impatto.

Sei tranquillo tu.
Sono sicuri loro.

La nuova Santa Fe include una serie di innovativi dispositivi di sicurezza come il Safe Exit Assist e il sensore Rear Occupant Alert, pensati per proteggere le persone che ami, aiutandoti a tenere sotto controllo la loro incolumità.

Rear Occupant Alert

Il sistema rileva i movimenti sui sedili posteriori e attraverso una spia sul cruscotto ti ricorda che ci sono dei passeggeri.
Anche quando scendi e chiudi l'auto, se il Rear Occupant Alert identifica eventuali movimenti sui sedili posteriori aziona immediatamente un allarme visivo e sonoro, ed invia un messaggio sul tuo smartphone.

Safe Exit Assist

Tieni al sicuro la tua famiglia con il Safe Exit Assist. Il sistema rileva i veicoli che sopraggiungono da dietro e blocca la portiera posteriore, impedendo ai passeggeri di uscire.
Quando i veicoli sono transitati, un semplice tocco sul pulsante permette di sbloccare la portiera per uscire in sicurezza.

Hyundai SmartSense

Con Hyundai SmartSense, l'innovativo pacchetto di assistenza alla guida, la nuova Santa Fe è stata aggiornata con le più recenti tecnologie di sicurezza attiva. La nuova Santa Fe è in grado di segnalare potenziali pericoli al guidatore, garantendo maggiore protezione e tranquillità al volante.

Lane Keeping Assist (LKA)

Il sistema LKA utilizza la telecamera frontale per monitorare le linee di carreggiata.
Nel caso di un involontario spostamento, il sistema allerta il conducente e può applicare una correzione dello sterzo per riportare la vettura all'interno della corsia.

Cruise Control Adattivo con Stop & Go (ASCC)

Grazie ai sensori frontali, il Cruise control adattivo con Stop & Go mantiene velocità e distanza costanti dal veicolo che precede, accelerando e frenando automaticamente.

Blind-spot Collision-avoidance (BCA)

Il sistema BCA rileva e avverte il conducente della presenza di veicoli nell'angolo cieco e dietro la vettura. Previene le collisioni attivando i freni nel caso in cui si oltrepassi la linea di carreggiata.

Forward Collision-avoidance Assist (FCA) con riconoscimento pedoni.

Il sistema FCA utilizza una telecamera frontale e un sensore per monitorare il traffico davanti a te.
Nel caso rilevi un rischio di collisione con un veicolo o un pedone invia un allarme visivo e acustico e, se necessario, rallenta o arresta automaticamente il veicolo.

High Beam Assist (HBA)

Questa funzione di sicurezza individua i veicoli che provengono in senso contrario, così come quelli che precedono, e passa automaticamente dai fari abbaglianti agli anabbaglianti migliorando la sicurezza e la visibilità notturna.

Rear Cross-traffic Collision-avoidance Assist (RCCA)

I sensori laterali, posizionati sul paraurti del veicolo, prevengono il rischio di collisioni in uscita da un parcheggio perpendicolare alla carreggiata, avvertendo il conducente del sopraggiungere di altri veicoli e arrestando, se necessario, il veicolo.

Driver Attention Warning (DAW)

Il dispositivo DAW accresce la sicurezza monitorando e analizzando costantemente lo stile di guida. Quando identifica segnali di stanchezza o di fatica, il DAW attira l'attenzione del conducente con un segnale acustico e un messaggio visivo che suggerisce di prendersi una pausa.

Around View Monitor (AVM)

L'Around View Monitor della nuova Santa Fe rende più semplici e sicure le manovre in spazi ristretti, offrendoti una visione a 360° dell'area intorno al veicolo.

Un’auto con tutta l’energia di una famiglia

Pensato per durare viaggio dopo viaggio, il motore diesel 2.2 CRDi
della nuova Santa Fe è abbinato ad un cambio a 8 marce per massimizzare
l’efficienza dei consumi ed il piacere di guida.
Sante Fe è inoltre equipaggiata con servosterzo elettrico R-MDPS che garantisce
maggiore maneggevolezza e stabilità anche ad alte velocità.
Per rendere più entusiasmante il tempo che passi alla guida.

2.2 CRDi Diesel

200 Potenza Massima
ps/3,800 rpm

440 Coppia Massima
Nm/1,750~2,750 rpm

• Trasmissione Automatica • E6d-temp

Servosterzo elettrico (Rack-Motor Driven Power Steering R-MDPS)

Cambio automatico a 8 marce

La nuova Santa Fe è il primo SUV Hyundai dotato di tecnologia HTRAC, che ti permette di scegliere il tuo stile di guida ideale. Con la tecnologia HTRAC avrai sempre la potenza che ti serve per seguire la strada che hai scelto, sia in città che fuoristrada. Anche quando questa strada non è stata ancora tracciata.

HTRAC

HTRAC All-Wheel Drive

HTRAC è un sistema di guida che, impiegando le quattro ruote motrici, assicura stabilità anche su fondi scivolosi. In automatico monitora la velocità della vettura e le condizioni della strada e applica la frenata in modo variabile sul lato destro o sinistro della vettura, distribuendo la potenza sull'asse anteriore o posteriore.

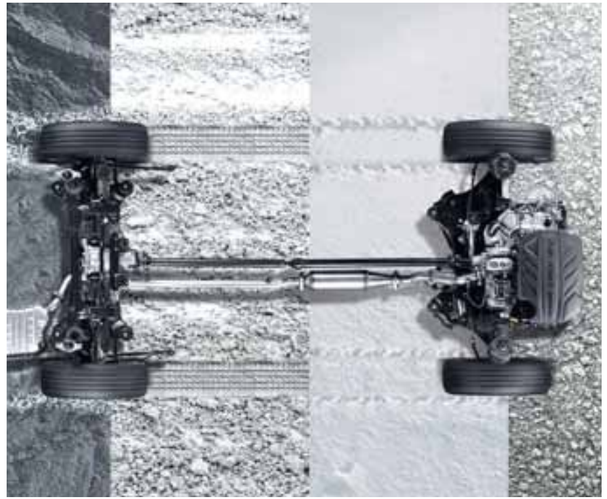

Driving Mode

Il colore del quadro strumenti varia a seconda della modalità di guida prescelta (Comfort / Smart, ECO, Sport). La modalità ECO privilegia l'economia dei consumi, mentre la modalità Sport ridistribuisce la potenza tra l'anteriore e il posteriore per accrescere le prestazioni ed esaltare le sensazioni di guida.

Comfort / Smart

ECO

Sport

Xprime

Cerchi in lega da 18"

Fari anteriori a LED
Navigatore da 8"

Luci posteriori a LED
Sedili anteriori elettrici

Krell Premium Sound System
Freno di stazionamento elettrico (EPB)

Quadro strumenti da 7" TFT LCD
Climatizzatore automatico

Exellence

Cerchi in lega da 19"

Tetto panoramico
Tendina parasole posteriore manuale

Portellone posteriore elettrico
Head-up Display

Sedili anteriori ventilati e riscaldabili
Sedili anteriori con funzioni memoria

Sedili posteriori riscaldabili

Santa Fe

Interni

Interni in pelle nera

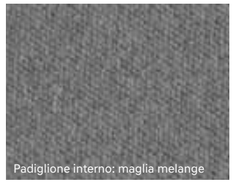

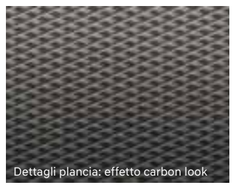

Colori

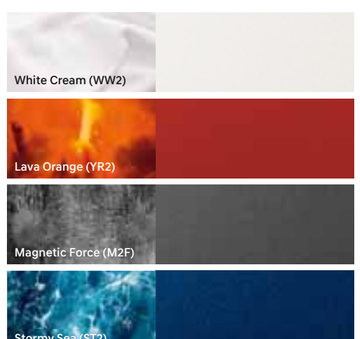

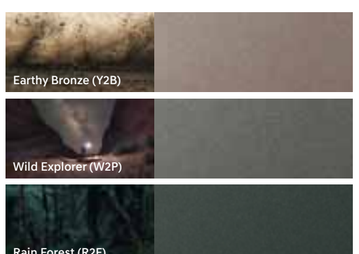

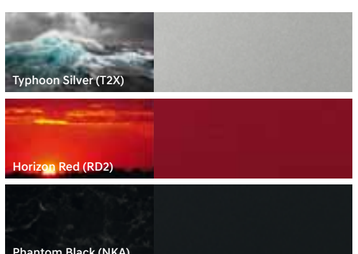

Caratteristiche tecniche

	5 posti	7 posti
Motore	**2.2 CRDi**	
Tipo	4 cilindri in linea, 16 DOHC	
Categoria emissioni	Euro 6d-TEMP	
Cilindrata - cc	2.199	
Alesaggio x corsa - mm	85,4 x 96,0	
Rapporto di compressione	16,0 : 1	
Distribuzione	bialbero in testa	
Sistema di alimentazione	iniezione elettronica diretta e turbocompressore	
Blocco cilindri	ghisa	
Testata cilindri	lega di alluminio	
Trasmissione		
	8 A/T	
Prestazioni		
Potenza max. - kW (CV)/ giri/min	147 (200) / 3.800	
Coppia max. - Nm/giri/min	440 / 1.750–2.750	
Velocità max. - km/h	205	
0 - 100 Km/h - secondi	9,4	
Consumo carburante (direttiva CE*)		
Ciclo medio combinato - l/100 km	6,8 - 7,4	
Capacità serbatoio - l	71	
Emissioni di CO_2 (direttiva CE*)		
CO_2 (ciclo medio combinato) - g/km	177 - 193	179 - 193
Freni		
Anteriori	a disco autoventilanti	
Posteriori	a disco	
Cerchi e pneumatici**		
Cerchi a seconda delle versioni	in lega leggera da 18" e 19"	
Pneumatici a seconda delle versioni	235/60R18 e 235/55R19	
Sospensioni		
Anteriori	indipendenti tipo Mc Pherson	
Posteriori	sistema Multi Link	
Pesi		
Massa a vuoto - kg	1.855	1.895
Massa complessiva - kg	2.407	2.594
Massa rimorchiabile - kg	2.000	
Capacità bagagliaio (VDA 213 - 214)		
Minima (5 posti) - l	625	547
Minima (7 posti) - l	-	130
Massima (2 posti) - l	1.695	1.625

Dimensioni

(*) Dati di consumo e di emissione di anidride carbonica secondo le prescrizioni del Regolamento UE 2017/1347AG. I dati sono calcolati secondo il nuovo ciclo di prova WLTP. A partire dal 1o settembre 2017 alcuni veicoli nuovi saranno omologati secondo la procedura di prova armonizzata a livello internazionale (World Harmonised Light Vehicle Test Procedure, WLTP), che è una procedura di prova nuova e più realistica per misurare il consumo di carburante e le emissioni di CO2. A partire dal 1o settembre 2018 la procedura WLTP sostituirà integralmente l'attuale procedura di prova, ovvero il nuovo ciclo di guida europeo (NEDC). A causa delle condizioni di prova più realistiche, il consumo di carburante e le emissioni di CO2 misurati secondo la procedura WLTP sono in molti casi più elevati rispetto a quelli misurati con il NEDC. Eventuali equipaggiamenti a richiesta e differenti misure di pneumatici installabili, possono far variare i valori di consumo ed emissioni all'interno dell'intervallo sopra indicato. Oltre al rendimento del motore, anche lo stile di guida ed altri fattori non tecnici contribuiscono a determinare il consumo di carburante e le emissioni di CO2 di un'autovettura. È disponibile gratuitamente presso ogni punto vendita della rete Hyundai una guida relativa al risparmio di carburante e alle emissioni di CO2 che riporta i dati inerenti a tutti i nuovi modelli di autovetture. Il biossido di carbonio è il gas ad effetto serra principalmente responsabile del riscaldamento terrestre.

Per ogni famiglia.
Soprattutto la tua.

HYUNDAI

AUTOBASE
Concessionaria Ufficiale Hyundai per Brescia e Provincia

BRESCIA - Via Foro Boario, 29
030.3700322 - infomarketing@autobasebs.it

autobasebrescia.it

5 ANNI GARANZIA KM ILLIMITATI *

Hyundai SmartSense

*La Garanzia Hyundai di 5 Anni a Chilometri Illimitati si applica esclusivamente ai veicoli Hyundai venduti al cliente finale da un Rivenditore Autorizzato Hyundai, come specificato dalle condizioni contrattuali contenute nel libretto di garanzia.

Benchè sia stata posta la massima cura per garantire la precisione e la correttezza dei contenuti della brochure, questa non ha alcun valore in sede contrattuale. Le illustrazioni e le descrizioni di questo catalogo si intendono fornite a titolo indicativo ed alcune delle dotazioni illustrate potrebbero non essere disponibili per il mercato italiano. Il costruttore si riserva la facoltà di modificare in qualsiasi momento gli allestimenti e le caratteristiche tecniche dei propri prodotti, al fine di migliorare la qualità e la sicurezza degli autoveicoli, ridurre i consumi, salvaguardare l'ambiente e migliorare le prestazioni o l'abitabilità delle vetture, senza che ciò comporti un obbligo di comunicazione. Si ricorda che alcune delle dotazioni descritte ed illustrate nella brochure sono opzionali o non presenti in tutti i modelli della gamma. Per tutte le dotazioni, specifiche tecniche ed allestimenti di ciascun modello si consiglia, pertanto, di fare riferimento alla "scheda tecnica" di prodotto presente nella brochure. A causa dei limiti dei processi di stampa impiegati, i colori mostrati potrebbero differire leggermente dai colori delle vernici e dei materiali di rivestimento utilizzati per gli interni. Per informazioni complete e disponibilità di colori e finiture, occorre rivolgersi alla Rete ufficiale. Ricordiamo che Bluetooth® è un marchio commerciale registrato da Bluetooth SIG, Inc. iPhone®, iPod® e iTunes Store® sono marchi commerciali registrati da Apple Inc. Tutti i marchi citati e i loghi riprodotti su questa brochure appartengono ai legittimi proprietari, essendo stati indicati a solo scopo informativo. Si dichiara, pertanto, che su di essi Hyundai Motor Company Italy S.r.l. non vanta alcun diritto.

Hyundai Motor Company Italy S.r.l.
Via G. Bensi 11 - 20152 Milano
Tel. 0039 02 380581 - Fax 0039 02 38000689
www.hyundai.it
Numero verde: 800 359 127

Copyright © 2018 Hyundai Motor Company. All Rights Reserved.

Stampato nel mese di Ottobre 2018 | DEP1097